4-558-798-13(1)

SONY

Personal Audio System

تعليمات التشغيل

(1)
Printed in China ©2014 Sony Corporation

ZS-RS70BT

http://www.sony.net/

Bluetooth

تحذير

للحد من خطر حدوث حريق أو صدمة كهربائية، لا تعرض هذا الجهاز للمطر أو الرطوبة.

للحد من خطر حدوث حريق أو صدمة كهربائية، لا تعرض هذا الجهاز للقطرات أو الرذاذ، ولا تضع أشياء مملوءة بالسوائل، مثل المزهريات، على الجهاز.

نظرًا لأن القابس الرئيسي يستخدم لفصل الجهاز عن مصدر التيار الرئيسي، قم بتوصيل الجهاز إلى مخرج تيار متردد يسهل الوصول إليه. عند ملاحظة أي شئ غير طبيعي في الجهاز، إفصل القابس الرئيسي من مخرج التيار المتردد على الفور.

لا يتم فصل الوحدة من مصدر التيار المتردد طالما ظلت موصولة بمأخذ التيار في الجدار حتى ولو تم إيقاف تشغيل الجهاز نفسه.

لا تعمد الى تركيب الجهاز في مكان مغلق، مثل دولاب الكتب او دولاب مصمم في الحائط.

يمكن أن يسبب ضغط الصوت الزائد من سماعات الأذن أو سماعات الرأس فقدان السمع.

لا تعرض البطاريات (مجموعة البطارية أو البطاريات المثبتة) للحرارة الزائدة مثل أشعة الشمس أو اللهب أو ما شابه ذلك لمدة طويلة.

تقع اللوحة في الخارجي السفلي.

للعملاء في دولة الإمارات العربية المتحدة

CLASS 1 LASER PRODUCT

هذا المنتج مُصنف كمنتج ليزر من الفئة 1 من قِبل IEC60825-1:2007.

وتقع هذه التسمية على الجزء السفلي من سطح المنتج.

TRA
REGISTERED No: ER0093831/12
DEALER No: DA0065531/11

ملاحظة بشأن الترخيص والعلامة التجارية

- تقنية تشفير الصوت MPEG الطبقة ٣ وبراءات الإختراع مرخصة من شركتين Fraunhofer IIS و Thomson.
- Windows Media هي إما علامة تجارية مسجلة أو علامة تجارية لشركة Microsoft Corporation في الولايات المتحدة الأمريكية و/ أو الدول الأخرى.
- يحتوي هذا المنتج على تقنية خاضعة لحقوق ملكية فكرية معينة لشركة Microsoft. يحظر استخدام أو توزيع هذه التقنية خارج هذا المنتج دون الحصول على التراخيص اللازمة من شركة Microsoft.
- علامة كلمة Bluetooth وشعاراتها مملوكة لشركة Bluetooth SIG, Inc. وأي استخدام لشركة Sony لمثل هذه العلامات يكون بعد الحصول على إذن.
- العلامة N هي علامة تجارية أو علامة تجارية مسجلة لشركة NFC Forum, Inc. في الولايات المتحدة الأمريكية وفي البلدان الأخرى.
- تعتبر "Android" و "Google Play" علامات تجارية لشركة Google Inc.
- العلامات التجارية والأسماء التجارية الأخرى هي خاصة بمالكيها المعنيين. في هذا الدليل، علامات ™ و ® غير محددة.

مصادر الطاقة

قم بتوصيل سلك التيار المتردد A، أو ادرج ستة بطاريات R14 (قياس C) (غير مرفقة) في حجيرة البطارية B للموديلات المزودة بمنتقي جهد، اضبط VOLTAGE SELECTOR C على جهد خط الطاقة المحدد.

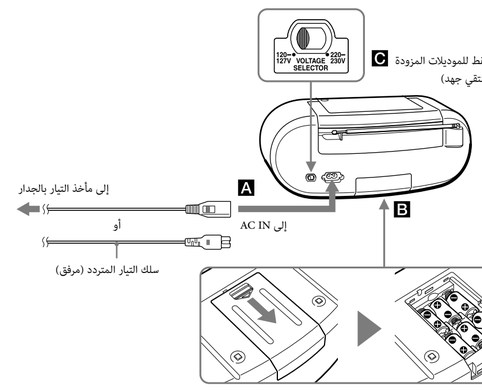

ملاحظات

- استبدل البطاريات عندما يخفت مؤشر OPR/BATT 19 أو عندما يتعذر تشغيل الوحدة. استبدل جميع البطاريات بأخرى جديدة. قبل إستبدال البطاريات، تأكد من إخراج أي قرص مدمج وافصل أي أجهزة USB أو مكونات إختيارية من الوحدة.
- لاستخدام الوحدة على البطاريات، افصل سلك التيار المتردد من الوحدة ومن مأخذ التيار بالجدار.

لاستخدام وظيفة إدارة الطاقة

هذه الوحدة مجهزة بوظيفة الاستعداد التلقائي. باستخدام هذه الوظيفة، تدخل الوحدة وضع الاستعداد تلقائيًا بعد حوالي ١٥ دقيقة في حالة عدم إجراء عملية تشغيل أو خروج إشارة صوتية.

لتشغيل أو إيقاف تشغيل وضع الاستعداد، اضغط على DISPLAY 16 مع الضغط باستمرار على ■ 13، في كل مرة تضغط على الأزرار، يظهر "AUTO STANDBY ON" أو "AUTO STANDBY OFF" على شاشة العرض.

ملاحظات

- يبدأ المحتوى المعروض في الوميض على الشاشة قبل الدخول في وضع الاستعداد بحوالي ٢ دقيقة.
- في وضع الاستعداد مع توصيل سلك التيار المتردد، تظهر عبارة "STANDBY" على الشاشة (الموديلات الأوروبية فقط).
- لا تتوفر وظيفة الاستعداد التلقائي مع وظيفة FM/AM (ووظيفة AUDIO IN باستثناء الموديلات الأوروبية).

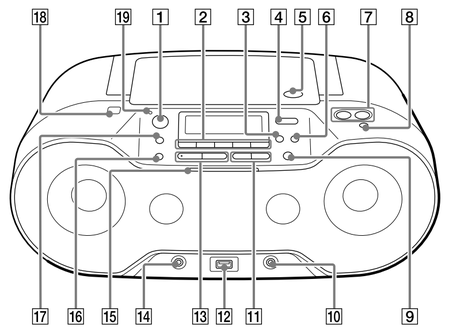

* ►II 13 و + VOLUME 7 لديهما نقطة بارزة.

الإضاءة

تحتوي الإضاءة 15 على السمتين التاليتين:

مؤشر لتغير الوظيفة

عند التبديل إلى وظيفة واحدة من خمس وظائف، فإن شدة ضوء مركز الإضاءة (أبيض) يزداد لإشعار المستخدم بتغيير الوظيفة. عند التبديل إلى وظيفة Bluetooth فإن كلا جانبي الإضاءة يضاء باللون الأزرق.

تأثيرات الضوء في مخرج الصوت

يتم إنشاء تأثيرات الضوء (يضاء جانبي الإضاءة باللون الأحمر) بحيث تتزامن مع مصدر الموسيقى. يمكنك تشغيل أو إيقاف هذه الوظيفة كما هو المطلوب (انظر« لإيقاف تشغيل وظيفة تزامن الضوء »).

قبل استخدام الوحدة

لتشغيل أو إيقاف تشغيل الطاقة

اضغط POWER (أو OPERATE) 1. يمكنك أيضا تشغيل طاقة الوحدة باستخدام وظيفة التشغيل المباشر للطاقة (أدناه).
في هذا الدليل، يتم شرح عمليات التشغيل بشكل أساسي باستخدام وظيفة التشغيل المباشر للطاقة.

لاستخدام وظيفة التشغيل المباشر للطاقة

اضغط على CD 2، أو USB 2، أو BLUETOOTH 2، أو RADIO FM/AM 2، أو AUDIO IN 2 عند إيقاف تشغيل الوحدة. يجري تشغيل الطاقة مع تحديد الوظيفة المعنية المحددة.

لضبط حجم الصوت

اضغط على VOLUME + أو — 7.
مستوى صوت هذه الوحدة قابل للتعديل بخطوات من ٠ إلى ٣١. لعرض الخطوة الحادية والثلاثون يتم عرض "VOL MAX".

للاستماع من خلال سماعات الرأس

قم بتوصيل سماعات الرأس بقابس ∩ (سماعات الرأس) 10.

لتقوية الجهير

اضغط على MEGA BASS 8.
تضيء "MEGA BASS" على الشاشة.
للعودة للصوت الطبيعي، اضغط الزر مرة أخرى.

لإيقاف تشغيل العرض التلقائي (نماذج أمريكا اللاتينية فقط)

إذا كان وضع العرض التوضيحي ممكنًا افتراضيًا، فإن العرض التوضيحي سيبدأ تلقائيًا في الحالات التالية:

— عند إيقاف تشغيل الوحدة.
— عند عدم وجود مخرج صوتي في وظيفة CD وUSB.
— عند عدم تأسيس اتصال Bluetooth في وظيفة Bluetooth (عند عرض "NO BT").

لإيقاف تشغيل العرض التوضيحي التلقائي، اضغط باستمرار على MODE 17 حتى تظهر "DEMO MODE OFF" على شاشة العرض.

ملاحظة

لا يعمل وضع العرض التوضيحي عند التشغيل باستخدام البطاريات.

لإيقاف تشغيل وظيفة تزامن الضوء

تقوم وظيفة تزامن الضوء بإنشاء تأثيرات الإضاءة والتي تتزامن مع مصدر الموسيقى. افتراضيًا، تكون هذه الوظيفة في وضع التشغيل ولكن يمكنك إيقاف تشغيلها عند الرغبة.

اضغط باستمرار على LIGHT SYNC 16، حتى تظهر "LIGHT SYNC OFF" على شاشة العرض.
لتشغيل الوظيفة، اضغط باستمرار على الزر مرة أخرى حتى يظهر "LIGHT SYNC ON".

تشغيل اسطوانة موسيقى

يمكنك تشغيل الأنواع التالية من الاسطوانات مع هذه الوحدة.

— الاسطوانات الصوتية المدمجة المسجل عليها مسارات CD-DA بصيغة اسطوانة CD-DA
— أقراص CD-R/CD-RW التي تسجل عليها ملفات الصوت MP3 أو WMA في تنسيق ISO 9660 المستوى ١/ ٢ أو تنسيق امتداد Joliet

1 اضغط CD 2 لتشغيل الوظيفة CD.

2 اضغط على PUSH OPEN/CLOSE ⏏ 5، وضع قرص في مكان القرص المدمج على أن تكون العلامة متجهة لأعلى.
عند وضع القرص، ادفع الجزء الأوسط من القرص برفق حتى يتم سماع صوت نقرة ويستقر القرص في حامل القرص.

3 أغلق باب مكان القرص المدمج بإحكام من خلال الضغط على العلامة PUSH OPEN/CLOSE ⏏ 5.
(مثلًا: عندما يتم رفع قرص مدمج صوتي)

(مثلًا: عندما رفع قرص MP3/WMA)

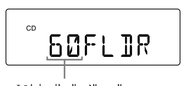

* إذا كانت ملفات MP3/WMA موجودة في الدليل الجذر (مجلد "ROOT") فقط، تظهر "1FLDR" على شاشة العرض.

4 اضغط على ►II 13 لبدء التشغيل.
رقم المسار أو ملف MP3/WMA

عند تشغيلك قرص MP3/WMA، فإنه يتم عرض اسم المجلد*1 واسم الأغنية قبل ظهور وقت التشغيل*2.
*1 في حالة عدم وجود مجلد تظهر "ROOT" على شاشة العرض.
*2 إذا كان زمن التشغيل أطول من ١٠٠ دقيقة، تظهر "-:--" على الشاشة.

عمليات التشغيل الأخرى

من أجل	افعل هذا
الإيقاف المؤقت للتشغيل	اضغط على ►II 13. للعودة للتشغيل، اضغط الزر مرة أخرى.
إيقاف التشغيل	اضغط على ■ 13. عندما تضغط على ►II 13 بعد إيقاف التشغيل، يبدأ التشغيل من بداية المسار/الملف الذي كنت تقوم بتشغيله قبل ذلك (استئناف التشغيل).
إلغاء استئناف التشغيل	اضغط على ■ 13 مرتين. عندما تضغط على ►II 13 بعد إلغاء استئناف التشغيل، يبدأ التشغيل من بداية أول مسار/ملف.
تحديد مجلد من على قرص MP3/WMA	اضغط على 🗀 (مجلد) + أو — 4.
اختيار مسار/ملف	اضغط على ⏮ أو ⏭ 11. يمكنك تخطي مسارات/ملفات واحدًا تلو الآخر.
إيجاد نقطة في مسار/ ملف	اضغط باستمرار على ⏮ أو ⏭ 11 أثناء التشغيل وحرر الزر عند النقطة المرغوب بها. عند تحديد نقطة أثناء التوقف المؤقت، اضغط على ►II 13 لبدء التشغيل عقب العثور على النقطة المطلوبة.

إرشاد مفيد

يتم إلغاء استئناف التشغيل عندما تضغط على ■ 13، تفتح مكان القرص المدمج توقف تشغيل الوحدة.

ملاحظات حول أقراص MP3/WMA

- عند رفع القرص، تقرأ الوحدة جميع الملفات على هذا القرص. وفي خلال هذه المدة، يتم عرض "READING". إذا كان هناك عدد من المجلدات أو ملفات بغير تنسيق MP3/WMA على القرص، فإن بدء التشغيل قد يستغرق وقتًا طويلاً أو بدء تشغيل ملف MP3/WMA التالي.
- إننا نوصي باستبعاد الملفات من غير تنسيق MP3/WMA أو المجلدات غير الضرورية عند إنشاء أقراص MP3/WMA.
- عند التشغيل، يتم تخطي المجلدات التي لا تحتوي على ملفات MP3/WMA.
- التنسيقات الصوتية التي تدعمها هذه الوحدة هي كما يلي:
  — MP3: امتداد الملف ".mp3".
  — WMA: امتداد الملف ".wma".
  لاحظ أنه حتى لو كان اسم الملف يحتوي على امتداد الملف الصحيح لكن الملف الفعلي تم إنشاءه بصيغة صوت أخرى، قد تصدر هذه الوحدة الضوضاء أو قد يختل التشغيل.
- تنسيق MP3 PRO غير معتمد.
- لا يمكن تشغيل ملفات WMA المشفرة في تنسيقات WMA DRM، و WMA Lossless و WMA PRO.
- لا تستطيع هذه الوحدة أن تشغل الملفات الصوتية على أي قرص في الحالات التالية:
  — عندما يتجاوز العدد الإجمالي لملفات الصوت ٥١١.
  — عندما يتجاوز العدد الإجمالي للمجلدات الموجودة على اسطوانة واحدة ٥١١.
  — عندما يتجاوز مستوى الدليل (عمق المجلد) ٩ (بما في ذلك المجلد الأساسي "ROOT").
- يمكن عرض أسماء المجلدات والملفات حتى ٣٢ حرف، بما في ذلك علامات الاقتباس.
- ستظهر الأحرف والرموز التي لا يمكن للوحدة عرضها في الشكل "_".
- تتوافق هذه الوحدة مع الإصدار ١٫٠، ١٫١، ٢٫٣، و ٢٫٣ و ٢٫٤ لتنسيق علامة ID3 لملفات MP3 وتنسيق علامة WMA (والتي يعرفها مواصفة ASF (تنسيق الأنظمة المتقدمة)) لملفات WMA. عندما يحتوي الملف على معلومات علامة ID3 أو WMA، سيتم عرض عنوان الأغنية واسم الفنان واسم الألبوم. إذا لم يحتوي الملف على معلومات العلامة، تعرض الوحدة ما يلي:
  — اسم الملف بدلًا من عنوان الأغنية.
  — رسالة "NO ARTIST" بدلًا من اسم الفنان.
  — رسالة "NO ALBUM" بدلًا من اسم الألبوم.
  من الممكن عرض معلومات علامة ID3 و WMA حتى ٣٢ حرف.

لتغيير أوضاع التشغيل

اضغط على MODE 17 بشكل متكرر عند توقف القرص.
لمزيد من التفاصيل، راجع « اختيار وضع التشغيل » على الصفحة الخلفية.

مثال على بنية المجلد وترتيب التشغيل

ترتيب تشغيل المجلدات والملفات هو كالتالي:

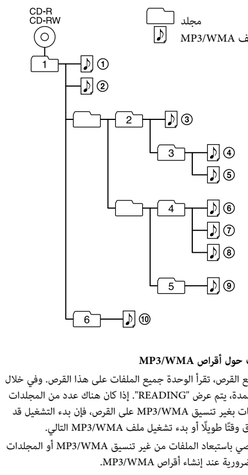

الاستماع إلى الموسيقى على جهاز USB

يمكنك الاستماع إلى ملفات الصوت المخزنة على جهاز USB (مشغل موسيقى رقمي أو وسائط التخزين USB).
من الممكن تشغيل ملفات الصوت بتنسيقات MP3 وWMA* على هذه الوحدة.
لأجهزة USB المتوافقة، راجع « أجهزة USB المتوافقة » في الصفحة الخلفية.

* لا يمكن تشغيل ملفات DRM (إدارة الحقوق الرقمية) المحمية بحقوق النشر أو الملفات المحملة من متجر موسيقى على الانترنت على هذه الوحدة. إذا حاولت تشغيل أي من هذه الملفات، ستشغل الوحدة ملف الصوت التالي غير المحمي.

1 أوصل جهاز USB في مخرج ⇜ (USB) 12.

ملاحظة

لا يمكن استخدام هذه الوحدة لشحن أجهزة USB.

2 اضغط على USB 2 لتشغيل وظيفة USB.
تمرر عنوان الوسط* مرة واحدة، ثم يظهر العدد الإجمالي للمجلدات على شاشة العرض.

* إذا لم يحتوي جهاز USB على عنوان الوسط، تمرر "STORAGE DRIVE".
عنوان الوسط هي الاسم الذي يمكنك تعيينه لوسائط أو أجهزة حفظ البيانات.

3 اضغط على ►II 13 لبدء التشغيل.
يتم عرض اسم المجلد وعنوان الأغنية ثم يظهر رقم الملف ووقت التشغيل.

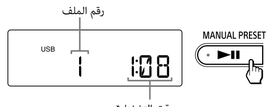

* إذا كان وقت التشغيل أطول من ١٠٠ دقيقة، ستظهر "-:--" على شاشة العرض.

عمليات التشغيل الأخرى

من أجل	افعل هذا
الإيقاف المؤقت للتشغيل	اضغط على ►II 13. للرجوع إلى التشغيل، اضغط الزر مرة أخرى.*
إيقاف التشغيل	اضغط على ■ 13. عندما تضغط على ►II 13 بعد توقف التشغيل، يبدأ التشغيل من النقطة التي وقفت عندها التشغيل (استئناف التشغيل).
إلغاء استئناف التشغيل	اضغط على ■ 13 مرتين. عندما تضغط على ►II 13 بعد إلغاء استئناف التشغيل، سيبدأ التشغيل من بداية الملف الأول.
تحديد مجلد	اضغط على 🗀 (مجلد) + أو — 4.
تحديد ملف	اضغط على ⏮ أو ⏭ 11. يمكنك تخطي الملفات الواحد تلو الأخر. لتخطي الملفات بشكل مستمر، اضغط باستمرار على ⏮ أو ⏭ 11 وحرر الزر عند المسار/الملف المطلوب.
البحث عن نقطة في ملف	اضغط باستمرار على ⏮ أو ⏭ 11 أثناء التشغيل وحرر الزر عند النقطة المرغوب بها. عند تحديد نقطة أثناء التوقف المؤقت، اضغط على ►II 13 لبدء التشغيل عقب العثور على النقطة المطلوبة.
إخراج جهاز USB	اضغط باستمرار على ■ 13 حتى يظهر "NO DEV" على شاشة العرض ثم افصل جهاز USB.

* عند تشغيل ملف VBR MP3/WMA، من الممكن استئناف التشغيل من نقطة مختلفة.

إجراء اتصال لاسلكي مع أجهزة Bluetooth

يمكنك الاستمتاع بالموسيقى لاسلكيًا عن طريق وظيفة Bluetooth المدمجة على جهازك.
اختر أفضل طريقة من بين ثلاث طرق للاتصال تتناسب مع جهاز Bluetooth. لمزيد من التفاصيل حول كيفية عمل جهازك، ارجع إلى تعليمات التشغيل المرفقة مع الجهاز.

الاقتران مع جهاز Bluetooth:

انظر النمط A

تحتاج أجهزة Bluetooth إلى « الاقتران » مع بعضها البعض مسبقًا.

الاتصال بجهاز مقترن:

انظر النمط B

للاستماع للموسيقى مع جهاز Bluetooth والذي تم اقترانه، انظر هذا النمط.

اتصال بلمسة واحدة مع هاتف ذكي (NFC):

انظر النمط C

باستخدام هاتف ذكي متطابق مع NFC، يمكنك إنشاء اتصال Bluetooth بمجرد ملامسة الوحدة به.

تحقق مما يلي قبل تشغيل الوحدة.

- يوضع كلا من الوحدة والجهاز ضمن نطاق ١ م عن بعضهم بعضًا.
- تتصل الوحدة مع سلك التيار المتردد، أو إضاءة مؤشر OPR/BATT 19.
- تعليمات التشغيل المرفقة مع الجهاز في المتناول.

النمط A

الاقتران والاتصال مع جهاز Bluetooth

1 اضغط على BLUETOOTH 2 لتشغيل وظيفة Bluetooth.

2 قم بتشغيل وظيفة Bluetooth على جهاز Bluetooth.
لمزيد من التفاصيل، ارجع إلى تعليمات التشغيل المرفقة مع الجهاز.
إذا لم يتم اقتران الأجهزة، مثلًا عند الضغط على BLUETOOTH 2 للمرة الأولى بعد شراء الوحدة، سوف تدخل الوحدة بشكل تلقائي في وضع الاقتران ويومض مؤشر Bluetooth (ᛒ) و"PAIRING" على شاشة العرض. في هذه الحالة، انتقل إلى الخطوة 4.

3 اضغط باستمرار على BLUETOOTH-PAIRING 2 حتى تسمع صوت التنبيه مرتين.
تدخل الوحدة وضع الاقتران ويومض مؤشر Bluetooth (ᛒ) و"PAIRING" على شاشة العرض.

4 قم بإجراء الاقتران على جهاز Bluetooth لاكتشاف الوحدة.

5 حدد "SONY:ZS-RS70BT/BTB" التي تظهر على شاشة عرض جهاز Bluetooth.
إذا لم تظهر "SONY:ZS-RS70BT/BTB" على شاشة الجهاز، كرر الخطوات بداية من الخطوة 2.

ملاحظة

بعض الأجهزة لا يمكنها عرض قائمة بالأجهزة التي تم الكشف عنها.

6 إذا طلب منك إدخال رمز المرور* على شاشة عرض جهاز Bluetooth، أدخل "0000".
تم إنشاء اتصال Bluetooth. يظهر "BT AUDIO" على شاشة العرض.

* قد يطلق على « رمز المرور » مسمى « مفتاح المرور » أو « رمز التعريف الشخصي PIN » أو « رقم التعريف الشخصي PIN » أو « كلمة المرور ».

إرشاد مفيد

للاقتران مع أجهزة Bluetooth أخرى، كرر الخطوات من 2 إلى 6 مع كل جهاز.

ملاحظات

- يلغى وضع الاقتران بالوحدة بعد ٥ دقائق ويومض مؤشر Bluetooth (ᛒ)، إذا ألغي وضع الاقتران عند القيام بهذا الإجراء، فأعد الكرة من الخطوة 3.
- رمز مرور الوحدة مثبت على "0000". لا يمكن اقتران الوحدة مع جهاز Bluetooth لا يكون رمز مروره "0000".
- بمجرد اقتران أجهزة Bluetooth لن يكون هناك حاجة لاقتران هذه الأجهزة مرة أخرى. ومع ذلك، وفي الحالة التالية، ستحتاج إلى القيام بعملية الاقتران مرة أخرى.
  — يتم اقتران الوحدة مع ١٠ أجهزة أو أكثر.
  من الممكن اقتران الوحدة مع عدد ٩ أجهزة Bluetooth. إذا تم اقتران جهاز جديد بعد اقتران ٩ أجهزة، سيتم استبدال الجهاز الأقدم اتصالًا من بين الأجهزة التسعة المقترنة بالجهاز الجديد.
- من الممكن اقتران أكثر من جهاز واحد بالوحدة، ولكن سوف يسمع صوت جهاز واحد فقط من هذه الأجهزة.

النمط B

الاتصال بجهاز Bluetooth مقترن

1 اضغط على BLUETOOTH 2 لتشغيل وظيفة Bluetooth.

2 قم بتشغيل وظيفة Bluetooth على جهاز Bluetooth.

إرشاد مفيد

في حالة جهاز Bluetooth الأخير الذي كان متصلًا به، ستحاول الوحدة إعادة إنشاء اتصال Bluetooth معه إذا كان جهاز Bluetooth في حالة التشغيل. إذا تم إنشاء اتصال Bluetooth، فإن مؤشر Bluetooth (ᛒ) يظل ظاهرًا على شاشة العرض.

3 حدد "SONY:ZS-RS70BT/BTB" التي تظهر في شاشة عرض جهاز Bluetooth.
إذا لزم الأمر، حدد الملف التعريفي "A2DP" في Bluetooth، والذي تدعمه الوحدة. لمزيد من التفاصيل حول الملف التعريفي، انظر « ما هي تقنية Bluetooth اللاسلكية؟ »
يتم إنشاء اتصال Bluetooth وتظهر "BT AUDIO" على شاشة العرض.

ملاحظات

- قد لا تكون هذه الخطوة ضرورية في بعض الأجهزة.
- إذا لم تستطع الوحدة الاتصال بجهاز Bluetooth، احذف "SONY:ZS-RS70BT/BTB" من جهاز Bluetooth ثم قم بالاقتران مرة ثانية.

وضع الاستعداد في Bluetooth

يجعل وضع الاستعداد في Bluetooth الوحدة في وضع التشغيل والتبديل لوظيفة Bluetooth بشكل تلقائي عندما تحاول إجراء اتصال Bluetooth مع جهاز Bluetooth (فقط عندما يكون سلك التيار المتردد).
اضغط باستمرار على POWER (OPERATE) 1 حتى تظهر "BT STANDBY ON" على شاشة العرض. يتم إيقاف تشغيل الوحدة وبدخل Bluetooth وضع الاستعداد.
لإلغاء الوضع، كرر الإجراء حتى يظهر "BT STANDBY OFF". يتم إيقاف تشغيل الوحدة (والدخول في وضع الاستعداد في حالة النماذج الأوروبية).

عمليات التشغيل الأخرى

من أجل	افعل هذا
إيقاف التسجيل	اضغط على ■ 13. ينشأ ملف MP3/WMA حتى النقطة التي توقف عندها التسجيل.
أخرج جهاز USB	اضغط على USB 2، ثم اضغط باستمرار ■ 13 حتى يظهر "NO DEV" على شاشة العرض ثم افصل جهاز USB.

لمسح ملفات الصوت أو المجلدات من جهاز USB

1 حدد ملف الصوت أو المجلد الذي تريد مسحه.
اضغط على ⏮ أو ⏭ 11 لتحديد ملف الصوت.
اضغط على 🗀 (مجلد) + أو — 4 لتحديد مجلد.

2 اضغط على ERASE 6.
تظهر "ERASE?" على شاشة العرض.

3 اضغط على ENTER 3.
تظهر "TRACK ERASE?" أو"FOLDER ERASE?" على شاشة العرض.

4 اضغط على ENTER 3.
يتم مسح ملف الصوت أو المجلد المحدد، وتظهر "COMPLETE" في شاشة العرض.

قواعد تكوين المجلد و الملف

عند التسجيل لأول مرة على جهاز USB، يتم إنشاء مجلد "MUSIC" بشكل مباشر أسفل "ROOT".
يتم إنشاء المجلدات والملفات ضمن أي من مجلدات الوضع المهيأ للنقل كما يلي.

التسجيل المتزامن*1

مصدر التسجيل	اسم المجلد	اسم الملف
MP3/WMA	مماثل لمصدر التسجيل*2	
CD-DA	"FLDR001"*3	"TRACK001"*4

تسجيل مسار منفرد

مصدر التسجيل	اسم المجلد	اسم الملف
MP3/WMA	"REC1"*5	مماثل لمصدر التسجيل*2
CD-DA		"TRACK001"*4

*1 تسجيل قرص بأكمله، وملفات MP3/WMA في مجلد محدد والمسارات/الملفات المفضلة لديك فقط (تشغيل مبرمج)
*2 من الممكن تعيين اسم المجلد حتى ٣٢ حرف.
*3 يتم تعيين أسماء المجلدات في ترتيب تسلسلي بحد أقصى ٢٥٥ (بما في ذلك مجلدات "ROOT" و"MUSIC").
*4 يتم تعيين أسماء الملفات في ترتيب تسلسلي.
*5 يتم تسجيل ملف جديد في مجلد "REC1" في كل مرة فيها يتم تسجيل المسار المنفرد.

ملاحظات

- إذا بدأت التسجيل في وضع تشغيل عشوائي أو تكرار التشغيل، فإنه يتم تغيير وضع التشغيل المحدد بشكل تلقائي إلى التشغيل العادي.
- لا تخرج جهاز USB أثناء عمليات التسجيل أو المحو. فإن ذلك قد ينجم عنه تلف البيانات على الجهاز أو تلف الجهاز نفسه.
- عند التسجيل من قرص MP3/WMA، لن يكون هناك مخرج صوت وتظهر "HI-SPEED" على شاشة العرض.
- لن يتم نقل معلومات CD-TEXT في ملفات MP3 المنشأة.
- يتوقف التسجيل بشكل تلقائي إذا:
  — نفذت مساحة جهاز USB أثناء التسجيل.
  — وصل عدد ملفات الصوت والمجلدات على جهاز USB للحد الذي من الممكن أن تعرفه الوحدة.
  — تم تغيير الوظيفة.
- إذا كان المجلد أو الملف الذي تحاول تسجيله يحتوي على نفس اسم لمجلد أو ملف موجود بالفعل على جهاز USB، فإنه يتم إضافة رقم متسلسل بعد الاسم بدون الكتابة فوق المجلد أو الملف الأصلي.
- لا يمكنك مسح مجلدات MP3/WMA أثناء التشغيل أو الإيقاف المؤقت.
- لن تمسح الملفات من تنسيق غير MP3/WMA أو المجلدات الثانوية في المجلد الذي ينبغي مسحه.
- لا يمكن تسجيل صوت الراديو على جهاز USB.

ملاحظة حول المحتوى المحمي بحقوق النشر

الموسيقى المسجلة مقيدة للاستخدام الشخصي فقط. يتطلب استخدام الموسيقى خارج هذا الحد إذنًا من أصحاب حقوق النشر.

الاستماع إلى الراديو

1 اضغط RADIO FM/AM 2 بشكل متكرر لاختيار النطاق "FM" أو "AM".

2 اضغط باستمرار على TUNE + أو — 4 حتى تبدأ أرقام التردد في التغير على شاشة العرض.

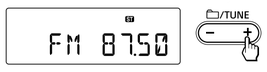

تقوم الوحدة تلقائيًا بمسح ترددات الراديو وتتوقف عندما تجد محطة واضحة.
إذا لم تتمكن من موالفة المحطة باستخدام وضع الموالفة التلقائي، اضغط على TUNE + أو— 4 بشكل متكرر لتغيير التردد خطوة بخطوة.
عندما يتم استقبال بث FM ستريو، تضيء "ST" على الشاشة.

إرشاد مفيد

إذا كان مستقبل FM الستريو مزعجًا، اضغط على MODE 17 بشكل متكرر حتى يظهر "MONO" على شاشة العرض. سوف تفقد تأثير الستريو، لكن البث سيتحسن.

لتغيير فاصل موالفة FM/AM

(نماذج أورجواي و باراجواي وبيرو وتشيلي وبوليفيا والبرازيل وسنغافورة وماليزيا والهند فقط)
يمكن تغيير فاصل موالفة FM/AM إذا لزم الأمر باستخدام الإجراء التالي.

1 اضغط RADIO FM/AM 2 بشكل متكرر لاختيار نطاق.
2 اضغط علىباستمرار على MANUAL PRESET 13 حتى يومض "FM-xx" أو "AM-xx" على شاشة العرض.
3 احتفظ بضغط RADIO FM/AM 2 حتى تظهر خطوة التوليف الحالية.
4 اضغط على ⏮ أو ⏭ 11 لتحديد خطوة التوليف المرغوبة.
يمكن اختيار "FM 50K" (للفاصل ٥٠ كيلوهرتز) أو "FM 100K" (للفاصل ١٠٠ كيلوهرتز) في نطاق FM، و "AM 9K" (للفاصل ٩ كيلوهرتز) أو "AM 10K" (للفاصل ١٠ كيلوهرتز) في نطاق AM.
5 اضغط على ENTER 3.
تغيير فاصل الموالفة يمسح جميع محطات FM/AM مسبقة الضبط المخزنة في الوحدة، أعد ضبط المحطات مسبقة الضبط لديك بعد تغيير فاصل الموالفة.

لتحسين استقبال الراديو

- أعد توجيه الهوائي لتحسين استقبال FM.

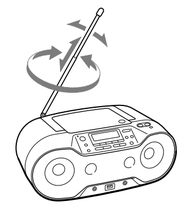

- أعد توجيه الوحدة ذاتها لتحسين استقبال AM.

اتبع التعليمات على الشاشة لإنشاء الاتصال.
عند إنشاء اتصال Bluetooth، يظهر "BT AUDIO" في شاشة العرض.

إرشادات مفيدة

- إذا كان من الصعب إنشاء اتصال، فحاول القيام بالتالي.
  — نشط التطبيق "NFC Easy Connect" ثم حرك الهاتف الذكي قليلًا فوق العلامة N 18 الموجودة على الوحدة.
  — إذا كان الهاتف الذكي في حافظة، فأخرجه.
- لامس الوحدة مع الهاتف الذكي مرة ثانية لقطع الاتصال.
- إذا كان لديك عدة أجهزة متطابقة مع NFC، كل ما عليك أن تلامس الهاتف الذكي بجهاز مختلف لتبديل الاتصال لهذا الجهاز. على سبيل المثال، عندما يكون هاتفك الذكي متصل مع سماعات رأس متوافقة مع NFC، كل ما عليك أن تلامس الهاتف الذكي بالوحدة لتغير اتصال Bluetooth بالوحدة (تبديل الاتصال بلمسة واحدة).

الاتصال بالهاتف الذكي بلمسة واحدة (NFC)

بمجرد ملامسة الوحدة بالهاتف الذكي المتوافق مع NFC، يتم تشغيل الوحدة والتحول إلى وظيفة Bluetooth بشكل تلقائي ثم الاقتران والاتصال بالهاتف الذكي.

الهواتف الذكية المتوافقة

الهواتف الذكية المزودة بوظيفة NFC المضمنة
(نظام التشغيل: Android 2.3.3 أو الإصدارات الأحدث، باستثناء Android 3.x)

حول NFC

تقنية NFC (التواصل قريب المدى) هي التقنية التي تتيح الاتصالات اللاسلكية قصيرة المدى بين مختلف الأجهزة، مثل الهواتف المحمولة أو علامات IC. بفضل وظيفة NFC، فإنه يمكن إجراء نقل البيانات بسهولة بلمس الرمز المرتبط أو الموضع المخصص في الأجهزة المتوافقة مع NFC.

1 قم بتشغيل وظيفة NFC للهاتف الذكي.
لمزيد من التفاصيل، ارجع إلى تعليمات التشغيل المرفقة مع الهاتف الذكي.

إذا كان نظام تشغيل هاتفك الذكي هو Android 2.3.3 أو أحدث، لكنه أقدم من Android 4.1

انتقل إلى الخط

عمليات التشغيل الأخرى

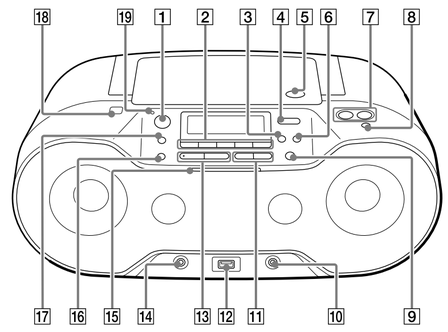

* ▶II و+ VOLUME 7 لديهما نقطة بارزة.

استخدام شاشة العرض

التحقق من معلومات ملف MP3/WMA

اضغط على DISPLAY 16 بشكل متكرر عند تشغيل ملف MP3/WMA على القرص/جهاز USB.

- LIGHT SYNC
- DISPLAY

تتغير شاشة العرض كما يلي:

عنوان الأغنية (♫)*1
↓
اسم الفنان (👤)*1
↓
اسم الألبوم (💿)*1
↓
رقم الملف الحالي ووقت التشغيل*2

*1 إذا كان الملف لا يحتوي على معلومات علامة ID3 أو WMA فإنه يمرر اسم الملف، "NO ARTIST"، و"NO ALBUM" بدلًا من عنوان الأغنية واسم الفنان واسم الألبوم بالترتيب.

*2 سوف يتغير اسم الفنان أو اسم الألبوم لذلك في ثواني قليلة.

التحقق من المساحة الفارغة على جهاز USB

1 اضغط على MODE 17 بشكل متكرر لإلغاء نمط تشغيل المجلد أو نمط تكرار تشغيل المجلد أو نمط تشغيل البرنامج أو نمط تشغيل تكرار البرنامج.

MODE

2 اضغط على DISPLAY 16 عند توقف جهاز USB.

- LIGHT SYNC
- DISPLAY

تظهر "FREE***G" و"FREE***M" (مساحة التخزين المتبقية على الجهاز بالجيجا بايت / ميجا بايت) على شاشة العرض.

التحقق من اسم جهاز Bluetooth المتصل

اضغط على DISPLAY 16 عند الاتصال بجهاز Bluetooth.

- LIGHT SYNC
- DISPLAY

التحقق من معلومات الراديو

اضغط على DISPLAY 16 بشكل متكرر عند الاستماع للراديو.

- LIGHT SYNC
- DISPLAY

تتغير شاشة العرض كما يلي:

رقم الضبط المسبق* ← التردد

اضغط على ENTER 3 للعودة إلى شاشة العرض الطبيعية.

* يتم عرض رقم الضبط المسبق فقط عندما تستمع إلى محطة الراديو المعدة مسبقًا.

اختيار وضع التشغيل

يمكنك تعيين الوحدة لتشغيل المسارات أو الملفات بشكل متكرر أو ترتيب عشوائي عند توقف القرص/جهاز USB.

اضغط على MODE 17 بشكل متكرر.

MODE

كل مرة تضغط على الزر، يتغير المبين على النحو التالي:

تشغيل عادي (لا شيء)
↓
تشغيل مسار/ملف بشكل متكرر (1 ↻)
↓
تكرار الكل (↻)
↓
تشغيل مجلد مختار (🗀)*
↓
تشغيل متكرر لمجلد مختار (↻، 🗀)*
↓
تشغيل عشوائي (SHUF)
↓
تشغيل مبرمج (PGM)
↓
تشغيل متكرر مبرمج (↻، PGM)

* تتوافر هذه الوظائف فقط عند تشغيل ملفات MP3/WMA على أقراص MP3/WMA أو جهاز USB.

تشغيل مسارات/ملفات بشكل متكرر (تشغيل متكرر)

يمكنك تعيين الوحدة للتشغيل المتكرر لمسارات CD-DA على قرص مدمج صوتي أو ملفات MP3/WMA على قرص CD-R/CD-RW أو على جهاز USB في أوضاع التشغيل العادي والتشغيل المبرمج.

1 اضغط على CD 2 أو USB 2 لتشغيل وظيفة CD أو USB.

- MEMORY SELECT
USB
CD

2 اضغط على MODE 17 بشكل متكرر حتى تظهر "SHUF" على شاشة العرض.

MODE

3 اضغط على ▶II 13 لبدء التشغيل العشوائي.

MANUAL PRESET
▶II

لإلغاء التشغيل العشوائي

اضغط على ■ 13 لوقف التشغيل ثم اضغط على MODE 17 بشكل متكرر حتى تختفي "SHUF" من على شاشة العرض.

إرشادات مفيدة

- في أثناء التشغيل العشوائي، لا يمكنك إختيار المسار/الملف السابق بالضغط على ⏮ 11.
- يتوافر استئناف التشغيل عند استخدام نمط التشغيل العشوائي في وظيفة USB. اضغط على ▶II 13 بعد إيقاف التشغيل العشوائي بالضغط على ■ 13. يبدأ التشغيل العشوائي من النقطة التي توقفت عندها.

إنشاء البرنامج الخاص بك (تشغيل مبرمج)

يمكنك ترتيب نمط التشغيل حتى ٢٥ مسار/ملف على القرص/جهاز USB.

1 اضغط على CD 2 أو USB 2 لتشغيل وظيفة CD أو USB.

- MEMORY SELECT
USB
CD

2 اضغط على MODE 17 بشكل متكرر حتى تظهر "PGM" على شاشة العرض.

MODE

3 اضغط على ⏮ أو ⏭ 11 لتحديد المسار/الملف.

عندما تريد تحديد المجلد الذي يحتوي على ملفات MP3/WMA، اضغط على 🗀 (مجلد) + أو — 4 أولًا لتحديد المجلد، ثم اضغط على ⏮ أو ⏭ 11 لتحديد ملف.

- PRESET +
⏮ ⏭

4 اضغط على ENTER 3.

ENTER

يتم برمجة المسار/الملف.

يظهر رقم خطوة البرنامج متبوعًا بإجمالي وقت التشغيل.

(مثال: قرص مدمج صوتي)

CD
PGM
STEP 1

رقم الخطوة

آخر عدد من المسار المبرمجة

CD
PGM
3 5:07

إجمالي وقت القراءة*

* تظهر "--:--" عند برمجة قرص MP3/WMA/جهاز USB أو عندما يكون إجمالي مدة التشغيل أطول من ١٠٠ دقيقة.

5 قم بتكرار الخطوات 3 و4 لبرمجة مسارات/ملفات إضافية.

6 اضغط على ▶II 13 لبدء التشغيل المبرمج.

يبقى البرنامج المنشأ متوفرًا حتى يتم فتح مكان القرص المدمج، أو إخراج جهاز USB أو إيقاف تشغيل طاقة الوحدة. لتشغيل نفس البرنامج مرة ثانية، اضغط على ▶II 13.

MANUAL PRESET
▶II

ملاحظة

إذا حاولت برمجة ٢٦ مسار/ملف أو أكثر، تظهر "FULL" على الشاشة.

إرشاد مفيد

يتوافر استئناف التشغيل عند استخدام نمط تشغيل البرنامج في وظيفة USB. اضغط على ▶II 13 بعد إيقاف تشغيل البرنامج بالضغط على ■ 13. يبدأ تشغيل البرنامج من النقطة التي توقفت عندها.

لعرض معلومات المسار/الملف المبرمجة

بعد إنشاء البرنامج الخاص بك، يمكنك فحص المعلومات الخاصة بالمسارات/الملفات المبرمجة.

اضغط على DISPLAY 16 بشكل متكرر وستتغير بيانات شاشة العرض كالتالي:

مجموع عدد الخطوات المبرمجة ← ورقم الملف/المسار المبرمج الأخير ووقت التشغيل الإجمالي*

* تظهر "--:--" مع أقراص MP3/WMA وأجهزة USB.

لإلغاء التشغيل المبرمج

اضغط على ■ 13 لإيقاف التشغيل ثم اضغط على MODE 17 بشكل متكرر حتى تختفي "PGM" من على شاشة العرض.

لحذف جميع المسارات/الملفات الموجودة في البرنامج الحالي

أوقف التشغيل ثم اضغط على ■ 13. تظهر "NO STEP" ويمكنك إنشاء برنامج جديد باتباع الإجراء « إنشاء البرنامج الخاص بك (تشغيل مبرمج) ».

لتكرار		افعل هذا
مسار/ملف واحد	1	اضغط على MODE 17 بشكل متكرر حتى تظهر "1 ↻".
	2	اضغط على ⏮ أو ⏭ 11 لتحديد المسار/الملف الذي تريد تكراره. عندما تريد تحديد المجلد الذي يحتوي على ملفات MP3/WMA، اضغط على 🗀 (مجلد) + أو — 4 أولًا لتحديد المجلد، ثم اضغط على ⏮ أو ⏭ 11 لتحديد ملف.
	3	اضغط على ▶II 13 لبدء تكرار التشغيل.
جميع المسارات/ الملفات	1	اضغط على MODE 17 بشكل متكرر حتى تظهر "↻".
	2	اضغط على ▶II 13 لبدء تكرار التشغيل.
مجلد محدد على قرص MP3/WMA أو جهاز USB	1	اضغط على MODE 17 بشكل متكرر حتى تظهر "🗀" (مجلد) و"↻".
	2	حدد مجلد بالضغط على 🗀 (مجلد) + أو — 4.
	3	اضغط على ▶II 13 لبدء تكرار التشغيل.
مسارات/ملفات مبرمجة	1	قم بإنشاء برنامج من مسارات/ملفات (راجع « إنشاء البرنامج الخاص بك (تشغيل مبرمج) »).
	2	اضغط على MODE 17 حتى تظهر "PGM" و "↻" على شاشة العرض.
	3	اضغط على ▶II 13 لبدء تكرار التشغيل.

لإلغاء التشغيل المتكرر

اضغط على ■ 13 لوقف التشغيل، ثم اضغط على MODE 17 بشكل متكرر حتى تختفي "↻" (أو "1 ↻") من شاشة العرض.

معلومات إضافية

الأجهزة المتوافقة

أجهزة USB المتوافقة

متطلبات التوافق لأجهزة USB هي كما يلي. قبل استخدام الجهاز مع هذه الوحدة، تحقق من أنه يتوافق مع المتطلبات.

- التوافق مع USB 2.0 (السرعة القصوى)
- يدعم وضع تخزين بسعة كبيرة*

* يعتبر وضع التخزين بسعة كبيرة نظام يسمح لجهاز USB بأن يصبح قابل للوصول للجهاز المستضيف، مما يوفر نقل للبيانات. أغلب أجهزة USB تدعم نموذج التخزين بسعة كبيرة.

لتحديد ذاكرة على الجهاز للتشغيل أو التسجيل

إذا كان جهاز USB يحتوي على أكثر من ذاكرة (على سبيل المثال،ذاكرة داخلية وبطاقة ذاكرة)، يمكنك تحديد أي ذاكرة لتستخدمها ثم تبدأ للتشغيل أو التسجيل. تأكد من تحديد الذاكرة قبل البدء في للتشغيل أو التسجيل لأنك لن تستطيع تحديد الذاكرة أثناء العملية.

1 أوصل جهاز USB في مخرج ⇔ (USB) 12.

2 اضغط على USB 2 لتشغيل وظيفة USB.

3 اضغط على USB-MEMORY SELECT 2 حتى تظهر "SELECT?" على شاشة العرض.

- MEMORY SELECT
USB

4 اضغط على ENTER 3.

5 اضغط على ⏮ أو ⏭ 11 بشكل متكرر لتحديد رقم الذاكرة.

يظهر اسم الذاكرة. سيتم عرض الاسم بطرق مختلفة بناء على مواصفات جهاز USB.

إذا أمكن فقط إختيار ذاكرة واحدة، انتقل إلى الخطوة 6.

6 اضغط على ENTER 3.

ملاحظات حول جهاز USB

- التشغيل غير مضمون دائمًا، حتى ولو كانت أجهزة USB تلبي متطلبات التوافق.
- عند توصيل جهاز USB، تقرأ الوحدة جميع الملفات على الجهاز. إن كان هناك العديد من المجلدات أو الملفات على الجهاز، قد تستغرق الوحدة وقتًا طويلًا لإنهاء قراءاتها.
- لا تقم بتوصيل جهاز USB بالوحدة من خلال لوحة وصل USB.
- مع بعض أجهزة USB المتصلة، وبعد القيام بالعملية، قد يكون هناك تأخير قبل القيام بها في هذه الوحدة.
- قد لا تدعم هذه الوحدة جميع الوظائف المتوفرة مع جهاز USB المتصل.
- قد يختلف ترتيب التشغيل على هذه الوحدة عن ترتيب التشغيل في جهاز USB المتصل.
- لا يمكن استخدام هذه الوحدة لشحن أجهزة USB.

أجهزة Bluetooth المتوافقة

متطلبات التوافق للأجهزة هي كما يلي. قبل استخدام الجهاز مع هذه الوحدة، تحقق من أنه يتوافق مع المتطلبات.

- يجب توافق الأجهزة مع إصدار Bluetooth القياسي ٣,٠.
- يجب أن تدعم الأجهزة A2DP (وضع توزيع الصوت المتقدم) و AVRCP (التحكم عن بعد في الصوت والصورة).
- تقنية NFC (لا تطلب إلا عند استخدام وظيفة الاقتران باستخدام NFC في الوحدة).

للحصول على أحدث المعلومات حول أجهزة Bluetooth المتوافقة، بما في ذلك الهواتف الذكية المتوافقة مع تقنية NFC، تحقق من المعلومات الموجودة على المواقع الواردة أدناه.

للعملاء في أوروبا:
http://support.sony-europe.com/

للعملاء في أمريكا اللاتينية:
http://esupport.sony.com/LA

للعملاء في البلدان/المناطق الأخرى:
http://www.sony-asia.com/support

ما هي تقنية Bluetooth اللاسلكية؟

تقنية Bluetooth اللاسلكية هي تقنية لاسلكية قصيرة المدى ويمكن من خلالها نقل البيانات لاسلكيًا بين الأجهزة الرقمية، مثل جهاز كمبيوتر وكاميرا رقمية، تعمل تقنية Bluetooth اللاسلكية في نطاق حوالي ١٠ أمتار.

من الشائع ربط جهازين عند الضرورة، إلا أنه يمكن ربط بعض الأجهزة بالعديد من الأجهزة في نفس الوقت.

أنت لا تحتاج إلى استخدام كبل للتوصيل، كما لا يلزم أن تواجه الأجهزة بعضها بعضًا، كما هو الحال مع تكنولوجيا الأشعة تحت الحمراء، على سبيل المثال، يمكنك استخدام هذا الجهاز وهو داخل حقيبة أو جيب. معيار Bluetooth هو معيار دولي معتمد من آلاف الشركات في جميع أنحاء العالم، وتستخدمها مختلف الشركات في أنحاء العالم.

نظام الاتصالات وأوضاع Bluetooth المتوافقة مع الوحدة

الوضع هو معيار وظيفة كل مواصفات جهاز Bluetooth. الوحدة تدعم الإصدار التالي والمواصفات التالية من Bluetooth:

نظام الاتصال:

مواصفات Bluetooth الإصدار ٣,٠
مواصفات Bluetooth المتوافقة:
— A2DP (وضع توزيع الصوت المتقدم): إرسال أو استقبال محتوى الصوت عالي الجودة.
— AVRCP (التحكم عن بعد في الصوت والصورة): التحكم في معدات الصوت/الفيديو؛ من حيث الإيقاف، والتوقف المؤقت، أو بدء التشغيل، الخ.

الحد الأقصى لنطاق الاتصال

استخدم أجهزة Bluetooth في نطاق ١٠ أمتار (خط الرؤية) من الوحدة.

الحد الأقصى لنطاق الاتصال قد يقل وفقًا للشروط التالية.

— إذا كان هناك عائق مثل شخص، أو معدن، أو جدار بين الوحدة وجهاز Bluetooth.
— إذا كان هناك جهاز LAN لاسلكي يستخدم بالقرب من الوحدة.
— إذا كان هناك فرن مايكروويف يستخدم بالقرب من الوحدة.
— إذا كان هناك جهاز يولد إشعاع كهرومغناطيسي يستخدم بالقرب من الوحدة.
— إذا كانت الوحدة موضوعة على رف مصنوع من الصلب.

التداخل من الأجهزة الأخرى

نظرًا لأن أجهزة Bluetooth وشبكة LAN اللاسلكية (IEEE802.11b/g/n) تستخدمان نفس التردد، فإنه قد يحدث تداخل بين الموجات الدقيقة، مما قد يؤدي إلى تدهور سرعة الاتصال، أو ظهور ضوضاء، أو خطأ الاتصال إذا تم استخدام الوحدة بالقرب من جهاز LAN اللاسلكي. في مثل هذه الحالة، نفذ ما يلي.

— استخدم الوحدة على بعد لا يقل عن ١٠ أمتار من جهاز شبكة LAN اللاسلكية.
— إذا استخدمت الوحدة في نطاق ١٠ أمتار من جهاز شبكة LAN اللاسلكية، فأوقف تشغيل جهاز شبكة LAN اللاسلكية.
— استخدم جهاز Bluetooth بالقرب من الوحدة قدر الإمكان.

التدخل في أجهزة أخرى

الموجات الدقيقة المنبعثة من جهاز Bluetooth قد تؤثر على عمل الأجهزة الطبية الإلكترونية. أوقف تشغيل الوحدة وأجهزة Bluetooth الأخرى في المواقع التالية، لأنها قد تتسبب في وقوع حادث.

— عند وجود غاز قابل للاشتعال، في مستشفى، أو قطار، أو طائرة، أو محطة غاز
— بالقرب من الأبواب الأوتوماتيكية أو إنذار الحريق

ملاحظات

- حتى تتمكن من استخدام وظيفة Bluetooth، فإن جهاز Bluetooth المراد توصيله يتطلب نفس الوضع الذي تتطلبه الوحدة. مع العلم بأنه حتى في حالة وجود نفس الوضع، قد تختلف الأجهزة في وظائفها وفقًا لمواصفاتها.
- نظرا لسمة تقنية Bluetooth اللاسلكية، فإن الصوت المشغل على الوحدة يتأخر قليلًا عن الصوت المشغل على جهاز Bluetooth أثناء الاستماع إلى الموسيقى.
- تدعم هذه الوحدة القدرات الأمنية التي تتوافق مع معيار Bluetooth لتوفير اتصال آمن عند استخدام تقنية Bluetooth اللاسلكية، ولكن الأمن قد لا يكون كافيًا اعتمادًا على الإعداد. كن على حذر عند الاتصال باستخدام تقنية Bluetooth اللاسلكية.
- نحن لا نتحمل أي مسؤولية عن تسرب المعلومات خلال الاتصال باستخدام Bluetooth.
- يطلب جهاز يحتوي على وظيفة Bluetooth حتى يتوافق مع معيار Bluetooth المحدد من قبل Bluetooth SIG، ويحظى بالاعتماد. حتى لو توافق الجهاز المتصل مع معيار Bluetooth المذكور أعلاه، فقد لا تتصل بعض الأجهزة أو لا تعمل بشكل صحيح. اعتمادًا على سمات أو مواصفات الجهاز.
- قد تكون هناك ضوضاء أو تقطع في الصوت حسب جهاز Bluetooth المتصل مع الوحدة، أو بيئة الاتصال أو بيئة الاستخدام.

الضبط المسبق لمحطات الراديو

يمكنك تخزين محطات الراديو في ذاكرة الوحدة. يمكنك ضبط حتى ٣٠ محطة راديو بشكل مسبق، ٢٠ لموجة FM و ١٠ لموجة AM.

1 اضغط على RADIO FM/AM 2 بشكل متكرر لاختيار نطاق.

-AUTO PRESET
RADIO FM/AM

2 اضغط باستمرار على RADIO FM/AM-AUTO PRESET 2 حتى تومض "AUTO" على شاشة العرض.

AUTO
-AUTO PRESET
RADIO FM/AM

3 اضغط على ENTER 3 لتخزين المحطة.

يتم تخزين المحطات في الذاكرة من الترددات المنخفضة إلى الترددات الأعلى.

ENTER

إذا تعذر الضبط المسبق لمحطة تلقائيًا

تحتاج لإجراء الضبط المسبق يدويًا للمحطة ذات الإشارة الضعيفة.

1 اضغط على RADIO FM/AM 2 بشكل متكرر لاختيار نطاق.

-AUTO PRESET
RADIO FM/AM

2 قم بالموالفة إلى المحطة المرغوبة.

3 اضغط باستمرار على MANUAL PRESET 13 حتى يومض "FM-xx" أو "AM-xx" على شاشة العرض.

(مثال: FM)

FM-01
MANUAL PRESET
▶II

4 اضغط على PRESET + أو — 11 حتى يومض رقم الضبط المسبق الذي تريده على شاشة العرض.

- PRESET +
⏮ ⏭

5 اضغط على ENTER 3 لتخزين المحطة.

إذا كانت محطة أخرى مخصصة بالفعل لرقم الضبط المسبق المختار، يتم استبدال تلك المحطة بالمحطة الجديدة.

ENTER

إرشاد مفيد

تبقى محطات الراديو المعدة مسبقًا في ذاكرة الوحدة حتى في الحالات التالية.

— نزع سلك التيار المتردد.
— إخراج البطاريات.

الاستماع لمحطات الراديو مسبقة الضبط

1 اضغط RADIO FM/AM 2 بشكل متكرر لاختيار نطاق.

-AUTO PRESET
RADIO FM/AM

2 اضغط علىPRESET + أو — 11 لتحديد رقم الضبط المسبق المخزن لمحطة الراديو المرادة.

- PRESET +
⏮ ⏭

توصيل أجهزة اختيارية

يمكنك الاستمتاع بالصوت الصادر من جهاز اختياري، مثل مشغل موسيقى رقمي نقال، عبر سماعات هذه الوحدة.

تأكد من إيقاف تشغيل الطاقة لكل جهاز قبل عمل أي توصيلات. للحصول على التفاصيل، راجع دليل التعليمات الخاص بالجهاز الذي يتم توصيله.

1 أوصل مقبس AUDIO IN 14 بمقبس مخرج الخط لمشغل الموسيقى الرقمي النقال أو المكونات الأخرى باستخدام كبل التوصيل الصوتي (غير مرفق).

2 قم بتشغيل الجهاز الذي تم توصيله.

3 اضغط على AUDIO IN 2 وابدأ تشغيل الصوت على الجهاز المتصل.

AUDIO IN

يخرج الصوت الصادر من الجهاز المتصل من السماعات.

لتوصيل الوحدة بجهاز تلفزيون أو مسجل أشرطة الفيديو VCR، استخدم كبل التمديد (غير مرفق) مع مقبس ستيريو ميني في أحد الأطراف فإنبي سماعة في الطرف الآخر.

ملاحظات

- إذا أوصلت بمقبس مخرج أحادي لمشغل الموسيقى الرقمي، قد لا الصوت من خلال السماعة اليمنى من الوحدة.
- قد يحدث تشويش إذا أوصلت بمقبس مخرج الخط لمشغل الموسيقى الرقمي، في حالة تشوش الصوت، قم بالتوصيل بمقبس سماعات الرأس بدلا من ذلك.
- إذا أوصلت بمقبس سماعات الرأس لمشغل الموسيقى الرقمي ارفع من حجم صوت مشغل الموسيقى الرقمي، ثم قم بتعديل حجم صوت الوحدة.

احتياطات

الاسطوانات التي يمكن لهذه الوحدة تشغيلها

- قرص مدمج صوتي (مسارات CD-DA*1)
- CD-R/CD-RW التي تحتوي على ملفات MP3/WMA تم الانتهاء منها*2 بشكل صحيح.

*1 CD-DA هي اختصار Compact Disc Digital Audio (الصوت الرقمي للاسطوانة المدمجة). وهو معيار تسجيل يستخدم للاسطوانات الصوتية المدمجة.

*2 إنهاء التجهيز هي عملية جعل اسطوانات CD-R/CD-RW قابلة للتشغيل على منتجات مشغل الاسطوانات الخاص بالمستهلك، ويمكن تمكين أو تعطيل إنهاء التجهيز كإعدادات اختيارية أثناء إنشاء الاسطوانة في معظم برامج التسجيل.

الاسطوانات التي لا يمكن لهذه الوحدة تشغيلها

- CD-R/CD-RW غير تلك التي تم تسجيلها في تنسيق قرص مدمج صوتي أو تنسيقات متوافقة مع تنسيق 9660 ISO المستوى ٢/١ أو تنسيق امتداد Joliet
- CD-R/CD-RW ذات نوعية تسجيل رديئة، أو وجود خدوش أو اتساخ على CD-R/CD-RW، أو سجلت CD-R/CD-RW باستخدام جهاز تسجيل غير متوافق
- CD-R/CD-RW لم يتم الانتهاء منها أو تم الانتهاء بشكل غير صحيح

ملاحظات بشأن الاسطوانات

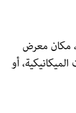

- قبل التشغيل، نظف الاسطوانة المدمجة باستخدام قماش تنظيف. امسح الاسطوانة المدمجة من المنتصف باتجاه الخارج، في حالة وجود خدوش، أوساخ أو بصمات أصابع على الاسطوانة المدمجة، قد يحدث خطأ في تتبع المسار.
- لا تستخدم المذيبات مثل البنزين، الثنر، المنظفات المتوفرة تجاريًا أو الرذاذ المضاد للاستاتيكية المخصص لاسطوانات الفينيل LP.
- لا تعرض الاسطوانة المدمجة لأشعة الشمس المباشرة أو مصادر الحرارة مثل أنابيب الهواء الساخن، أو تتركها في سيارة تنتظر تحت أشعة الشمس المباشرة حيث قد تكون درجة الحرارة مرتفعة بشكل كبير داخل السيارة.
- لا تلصق ورقة أو مُلصق على الاسطوانة المدمجة، أو تخدش سطح الاسطوانة المدمجة.
- بعد التشغيل، قم بتخزين الاسطوانة المدمجة في علبتها.

ملاحظة بشأن الاسطوانات الثنائية

- الاسطوانة الثنائية هي اسطوانة ذات وجهين تتضمن مواد مسجلة خاصة بالفيديو الرقمي DVD على أحد الوجهين ومواد صوتية رقمية على الوجه الآخر. لكن، نظرًا لأن وجه المادة الصوتية لايتطابق مع مقياس الاسطوانة المدمجة (CD)، فانه لايمكن ضمان تشغيله على هذا المنتج.

الإسطوانات الموسيقية المشفرة بتقنيات حماية حقوق الطبع

- هذا المنتج مصمم للإستماع إلى الإسطوانات التي تتطابق مع مقاييس الإسطوانة المحكمة (CD). وقد طرحت حديثاً بعض شركات التسجيلات في الأسواق إسطوانات موسيقية متعددة مشفرة بتقنيات حقوق الطبع. يرجى ملاحظة أنه يوجد من بين هذه الإسطوانات، بعض الإسطوانات لاتتطابق مع مقاييس الإسطوانة المحكمة CD ويمكن ألا يتم تشغيلها على هذا المنتج.

بشأن السلامة

- نظرًا لأن شعاع الليزر المستخدم في القسم الخاص بمشغل الاسطوانات المدمجة مضر للعينين، لا تحاول تفكيك الغطاء. قم بإسناد عمليات الصيانة لفنيين مؤهلين فقط.
- عند سقوط أي شيء صلب أو سائل داخل الوحدة، افصل التيار عن الوحدة، وافحصها بمعرفة فني مؤهل قبل تشغيلها مرة أخرى.
- لا يمكن تشغيل الاسطوانات ذات الأشكال غير القياسية (على سبيل المثال، القلب، المربع، النجمة) على هذه الوحدة. محاولة القيام بذلك قد تؤدي لتلف الوحدة. لا تستخدم مثل هذه الاسطوانات.

بشأن مصادر الطاقة

- للتشغيل باستخدام التيار المتردد، استخدم سلك التيار المتردد المرفق؛ لا تستخدم أي سلك آخر.
- افصل الوحدة من مأخذ التيار في الجدار في حالة عدم استخدامها لفترة طويلة من الزمن.
- عند عدم استخدام البطاريات، انزعها لتجنب التلف الذي يمكن أن يسببه تسرب البطارية أو التآكل.

بشأن المكان

- لا تترك الوحدة في مكان قريب من مصادر الحرارة، مكان معرض لأشعة الشمس المباشرة، الغبار المفرط أو الصدمات الميكانيكية، أو في سيارة مغلقة لأشعة الشمس المباشرة.
- لا تضع الوحدة على سطح مائل أو غير مستقر.
- لا تضع أي شيء ضمن نطاق ١٠ مم من مؤخرة الهيكل. يجب أن تكون فتحات التهوية غير مسدودة لكي تعمل الوحدة بشكل سليم ولإطالة عمر مكوناتها.
- نظرًا لاستخدام مغناطيس قوي للسماعات، أحفظ بطاقات الائتمان الشخصية التي تستخدم التشفير المغناطيسي أو الساعات ذات الزنبرك الملفوف بعيدا عن الوحدة لمنع الضرر المحتمل من المغناطيس.

بشأن عملية التشغيل

- في حالة نقل الوحدة مباشرة من مكان بارد إلى مكان دافئ، أو تم وضعها في حجرة رطبة للغاية، قد تتكثف الرطوبة على العدسة الموجودة داخل القسم الخاص بمشغل الاسطوانة المدمجة. في حالة حدوث ذلك، لن تعمل الوحدة بشكل صحيح. في هذه الحالة، قم بإزالة الاسطوانة المدمجة وانتظر ساعة تقريباً حتى تتبخر الرطوبة.

بشأن التعامل مع الوحدة

- لا تترك حجيرة الاسطوانة المدمجة مفتوحة لتجنب التلوث بالغبار والحطام.

حول تنظيف الهيكل

- نظف الهيكل، واللوحة وأزرار التحكم باستخدام قطعة قماش ناعمة مبللة قليلا بحلول منظف معتدل. لا تستخدم أي نوع من الوسادات الحاكة، بودرة التنظيف، أو المذيبات، مثل الكحول أو البنزين.

إذا كانت لديك أي أسئلة أو مشاكل تتعلق بالوحدة، استشر أقرب وكيل لشركة Sony لديك.

الرسائل

DATA ERROR: لقد تعرض ملف صوتي للتلف.

ERASE ERROR: لقد فشلت عملية مسح ملفات الصوت أو المجلدات.

FATAL ERROR: لقد تم إخراج جهاز USB أثناء التسجيل أو عملية مسح، وربما يكون قد تعرض للتلف.

FULL: لقد حاولت برمجة أكثر من ٢٥ مسار أو ملف (الخطوات).

LOW BATTERY: البطاريات أوشكت على النفاد تقريبًا.

NO BT: لم يتم إنشاء اتصال Bluetooth.

NO DEV: لم يتم توصيل جهاز USB أو تم إخراج جهاز USB المتصل.

NO STEP: تم مسح جميع المسارات/الملفات المبرمجة.

NO TRK: لا توجد ملفات MP3/WMA قابلة للتشغيل على جهاز USB.

NOT IN USED: لقد حاولت تنفيذ عملية محددة في ظروف تحظر فيها تلك العملية.

NOT SET: لا توجد أي محطة مخزنة مسبقًا.

NOT SUPPORT: تم توصيل جهاز USB غير مدعوم.

PROTECT: جهاز USB المتصل مؤمن ضد الكتابة. أخرج جهاز USB، ثم أزل التأمين ضد الكتابة أو استخدم جهاز USB آخر.

PUSH STOP: لقد حاولت تنفيذ عملية معينة محظورة أثناء التشغيل أو التوقف المؤقت. اضغط على ■ 13 لإيقاف التشغيل، ثم حاول العملية مرة أخرى.

REC ERROR: لم يبدأ التسجيل، أو توقف قبل الانتهاء، أو تعذر التسجيل ولا يمكن فعل شيء آخر غير ذلك.

تحري الأعطال وإصلاحها

بنود عامة

لا يتم تشغيل الطاقة عند توصيل سلك التيار المتردد.

- تأكد من أن سلك التيار المتردد متصل بمأخذ التيار بالجدار بإحكام.

لا يتم تشغيل الطاقة أثناء التشغيل باستخدام البطارية.

- تأكد من إدخال البطاريات بشكل صحيح.

يتم عرض "LOW" و"BATTERY" بالتناوب ويقف تشغيل الوحدة تلقائيًا.

- استبدل جميع البطاريات بأخرى جديدة.

الوحدة تدخل وضع الاستعداد على نحو مفاجئ.

- هذا ليس خللاً. تدخل الوحدة وضع الاستعداد تلقائيًا بعد حوالي ١٥ دقيقة إذا لم يكن هناك عملية أو لا تخرج إشارة صوتية. راجع « لاستخدام وظيفة إدارة الطاقة ».

لا يوجد صوت.

- تأكد من اختيار الوظيفة المناسبة للموسيقى أو مصدر الصوت الذي تريد الاستماع إليه.
- افصل سماعات الرأس عند الاستماع عبر السماعات.

الصوت مزعج.

- هل هناك شخص يستخدم الهاتف المحمول أو غيره من المعدات التي تصدر موجات راديو بالقرب من الوحدة؟ إذا كان الأمر كذلك، أبعد الوحدة وجهاز Bluetooth عن مثل هذه الأجهزة. الأجهزة مثل الهواتف المحمولة، ونحوها، قد تؤثر على اتصالات Bluetooth.

CD/MP3/WMA مشغل

مشغل الأقراص المدمجة لا يشغل أو يتم عرض "NO DISC" حتى حين يكون القرص المدمج في موضعه.

- ضع الاسطوانة المدمجة بحيث يكون الجانب الخاص بالملصق لأعلى.
- نظّف الاسطوانة المدمجة.
- قم بإخراج الاسطوانة المدمجة واترك حجيرة الاسطوانة المدمجة مفتوحة لمدة ساعة تقريبا لتجفيف تكاثف الرطوبة.
- اسطوانة CD-R/CD-RW فارغة أو لم يتم إنهاء تجهيزها.
- لا توجد ملفات MP3/WMA قابلة للتشغيل على القرص.
- توجد مشكلة مع جودة اسطوانة CD-R/CD-RW، أو جهاز التسجيل أو برنامج التطبيق.
- استبدل جميع البطاريات بأخرى جديدة إذا كانت مستنفدة.

الصوت يتقطع.

- قلل حجم الصوت.
- نظّف الاسطوانة المدمجة أو استبدلها إذا كانت الاسطوانة المدمجة متضررة بشكل سيء.
- ضع الوحدة في مكان خالٍ من الاهتزازات.
- نظّف العدسة باستخدام منفاخ متوفر تجاريًا.
- قد يتقطع الصوت أو قد يتم سماع ضجيج عند استخدام اسطوانة CD-R/CD-RW ذات جودة رديئة أو في حالة وجود مشكلة في جهاز التسجيل أو برنامج التطبيق.

بدء التشغيل يستغرق وقتًا أكثر من المعتاد.

- الاسطوانات التالية تستغرق وقتًا أطول لبدء التشغيل.
— الاسطوانة المسجلة باستخدام تركيب شجري معقد للبيانات.
— إذا كان القرص يحتوي على العديد من المجلدات أو الملفات من غير تنسيق MP3/WMA.

جهاز USB

جهاز USB لا يعمل بشكل صحيح.

- إذا قمت بتوصيل جهاز USB غير متوافق، قد تحدث المشاكل التالية.
— جهاز USB لم يتم التعرف عليه.
— أسماء الملفات أو المجلدات لا تعرض على هذه الوحدة.
— التشغيل متعذر.
— الصوت متقطع.
— هناك ضوضاء.
— الصوت الناتج مشوه.

تظهر "OVER CURRENT".

- تم الكشف عن وجود مستوى غير طبيعي من التيار الكهربائي من منفذ ⇔ (USB) 12. أوقف تشغيل الوحدة وأخرج جهاز USB من منفذ ⇔ (USB) 12. تأكد من عدم وجود أي مشكلة في جهاز USB. إذا استمرت هذه الرسالة، اتصل بأقرب موزع Sony.

لا يوجد صوت.

- قد يكون جهاز USB موصل بشكل غير صحيح. أوقف تشغيل الوحدة وأعد توصيل جهاز USB، ثم قم بتشغيل الوحدة.

هناك صوت مشوش أو متخطي، أو مشوه.

- أوقف تشغيل الوحدة وأعد توصيل جهاز USB. ثم قم بتشغيل الوحدة مرة أخرى.
- بيانات الموسيقى نفسها تحتوي على ضوضاء، أو الصوت مشوش. الضوضاء قد تدخل أثناء إنشاء الملفات الصوتية. حاول إعادة إنشاء الملفات الصوتية واستخدامها للتشغيل على هذه الوحدة.

لا يمكن توصيل جهاز USB في منفذ ⇔ (USB) 12.

- موصل جهاز USB أو كبل USB مدرج بشكل معكوس. أدخله في منفذ ⇔ (USB) 12 في الاتجاه الصحيح.

"READING" تظهر لفترة طويلة، أو تستغرق وقتًا طويلًا قبل بدء التشغيل.

- عملية القراءة قد تستغرق وقتًا طويلًا في الحالات التالية:
— هناك العديد من المجلدات أو الملفات على جهاز USB.
— بنية الملف معقدة.
— الذاكرة ممتلئة تقريبًا.
— تم تجزئة الذاكرة الداخلية.
لتجنب المشاكل المذكورة أعلاه، نوصي التقيد بالمبادئ التوجيهية التالية:
— تحرى أن يكون العدد الإجمالي للمجلدات على جهاز USB ١٠٠ أو أقل.
— تحرى أن يكون العدد الإجمالي للملفات في المجلد ١٠٠ أو أقل.

عرض خاطيء

- البيانات المخزنة على جهاز USB قد تتلف. أرسل بيانات الموسيقى لجهاز USB مرة أخرى.
- هذه الوحدة يمكنها عرض الأرقام والحروف الأبجدية فقط. الرموز الأخرى لن تعرض بشكل صحيح.